第104回全国高校サッカー選手権大会　長野県大会2025　組み合わせ

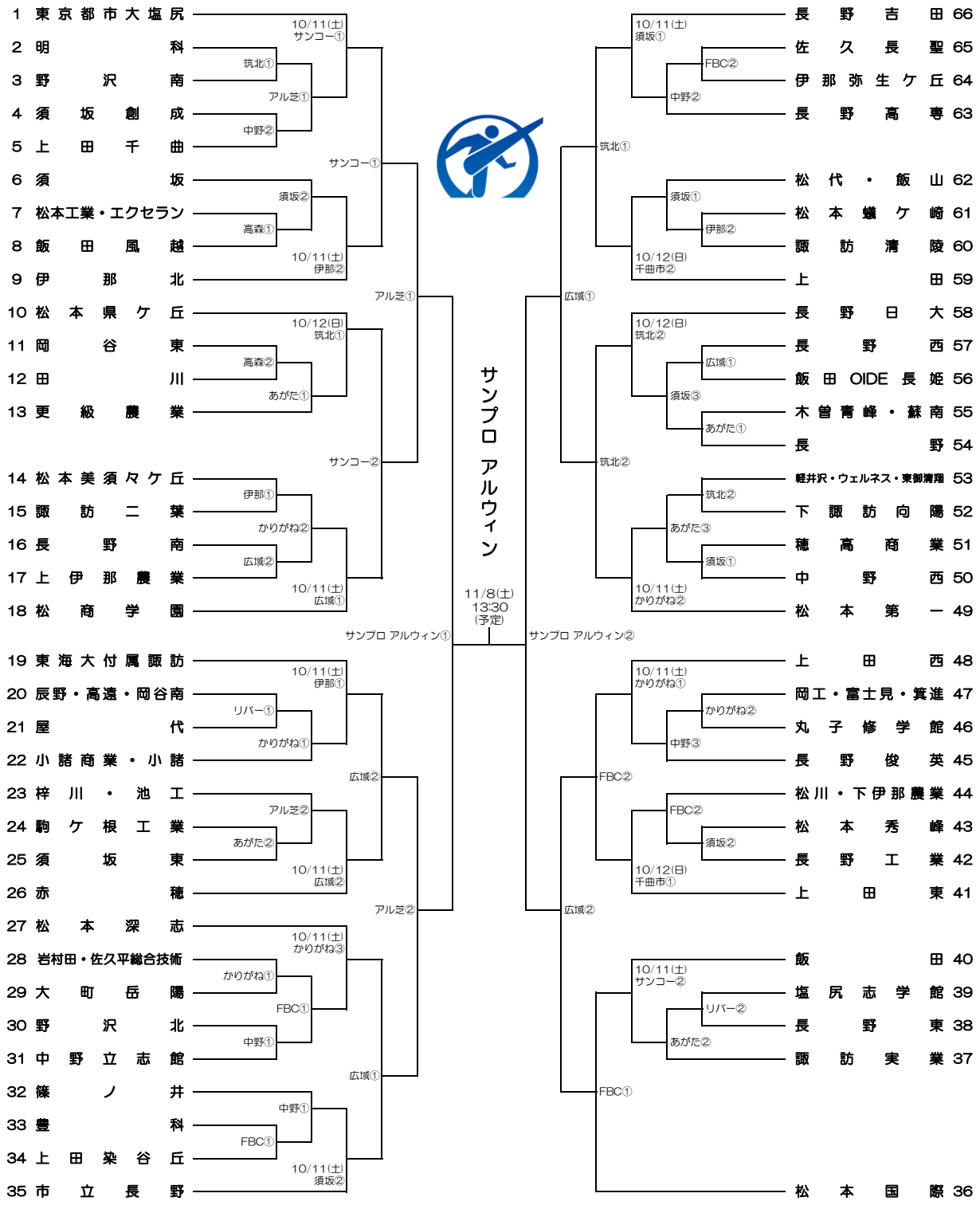

会　場	1回戦	あがた運動公園多目的広場・伊那市陸上競技場・信州グリーンフィールドかりがね・須坂市北部運動広場 筑北村サッカー場・千曲川リバーフロントスポーツガーデン・中野市多目的サッカー場 長野県フットボールセンター松本市サッカー場(FBC)・松本平広域公園球技場 山吹ほたるパーク(FBC高森)
	2回戦	あがた運動公園多目的広場・信州グリーンフィールドかりがね・須坂市北部運動広場 中野市多目的サッカー場・長野県フットボールセンター松本市サッカー場(FBC) 松本平広域公園アルウィン芝生グラウンド
	3回戦	伊那市陸上競技場・サンコーグリーンフィールド・信州グリーンフィールドかりがね 須坂市北部運動広場・筑北村サッカー場・千曲市サッカー場・松本平広域公園球技場
	4回戦	サンコーグリーンフィールド・筑北村サッカー場 長野県フットボールセンター松本市サッカー場(FBC)・松本平広域公園球技場
	準々決勝	松本平広域公園アルウィン芝生グラウンド・松本平広域公園球技場
	準決勝・決勝	サンプロ アルウィン(松本平広域公園総合球技場)
時　間	1回戦	①10:00　②12:30
	2・3回戦	①10:00　②12:15　③14:30　　2ゲーム会場：①10:00　②12:30
	4回戦～準決勝	①11:00　②13:30
	決　勝	13:30(予定)