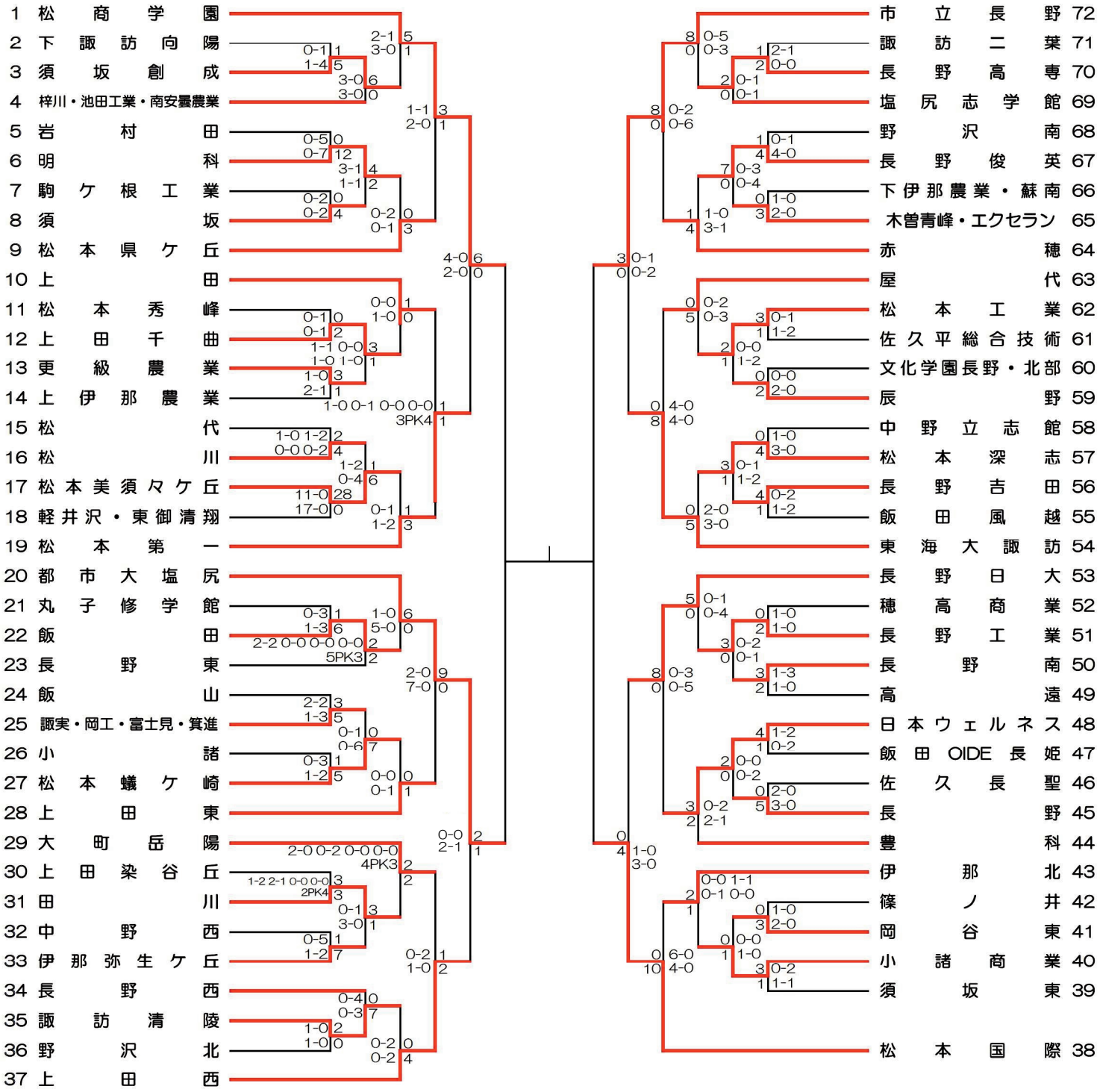第102回全国高校サッカー選手権大会　長野県大会2023　結果