平成29年度　第56回長野県中学校総合体育大会夏季大会　サッカー競技の部　結果

NFA3 Production 2017/0716

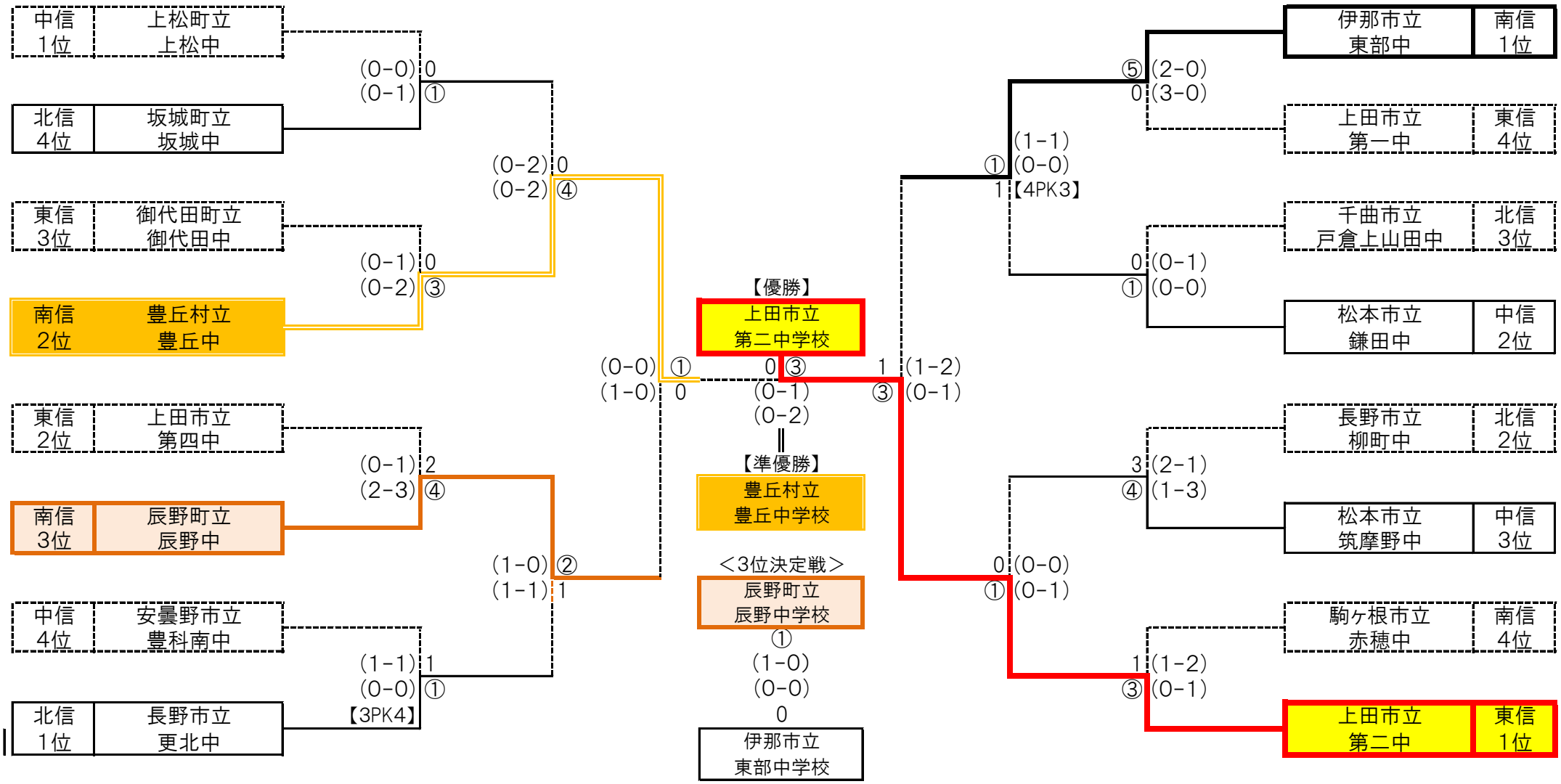

会場：松本市　松本平広域公園(信州スカイパーク)　陸上競技場・補助競技場・多目的球技場(スカイパークサッカー場)・芝生グラウンド(アルウィンサブ)・長野県総合球技場アルウィン(メイン)

【優勝、準優勝、3位の3校が、第38回北信越中学校総合競技大会＜8月2日(水)～4日(金)※競技は3、4日。長野県松本市(会場：松本平広域公園(信州スカイパーク)＞に出場。】